IM FOR GAL107



REF	PCE	PIECE	QTY	DIM
	E		8	
	K		2	
	K1		2	
	N		8	
	Q	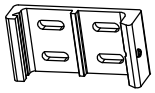	8	
	S2	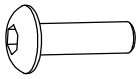 M6*20	32+2	
	S6	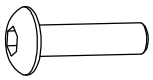 M6*25	40+2	
	T1	 对边宽度4	2	
	T4	 对边宽度3	2	

STEP 1

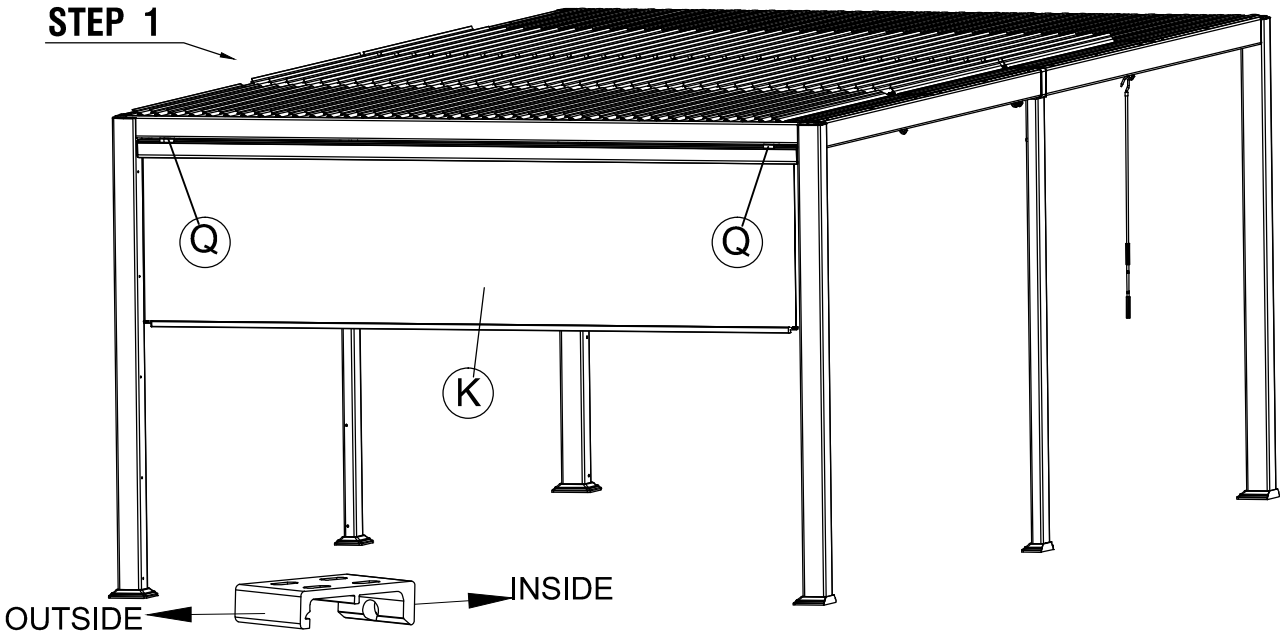

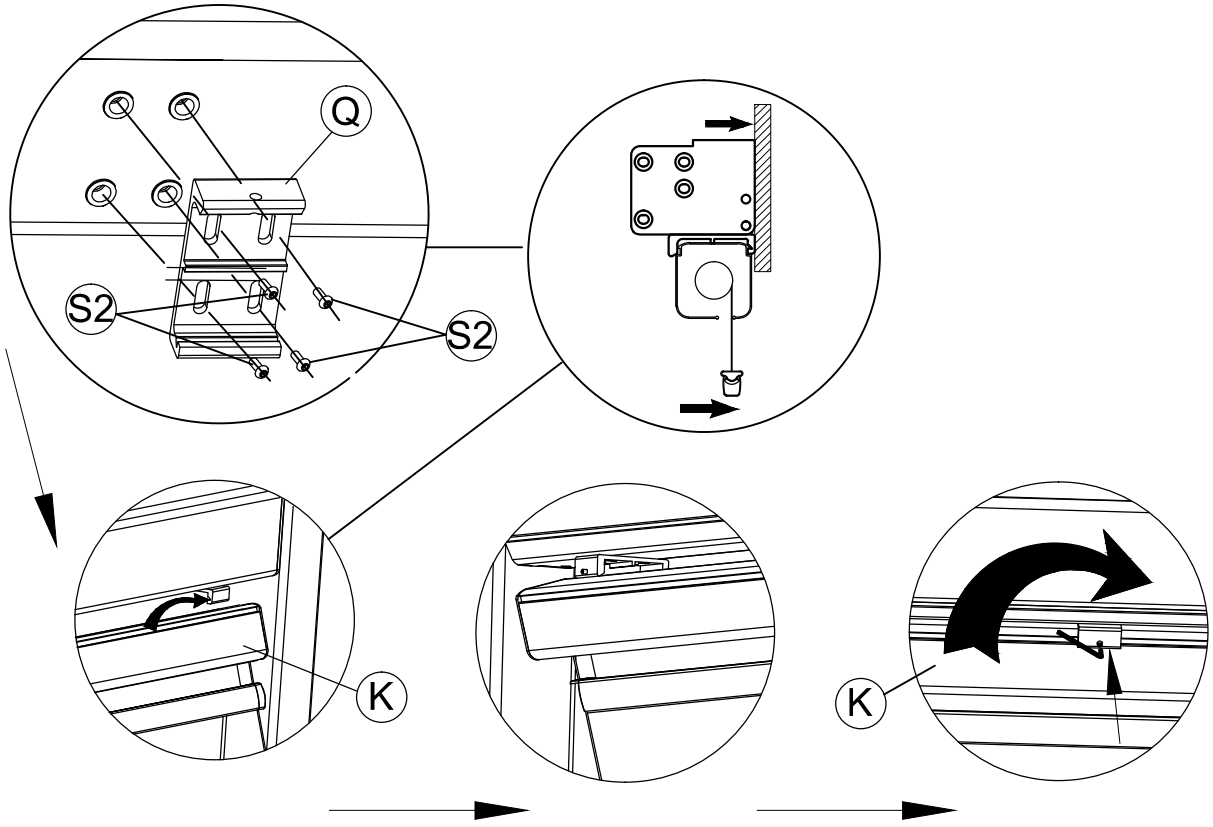

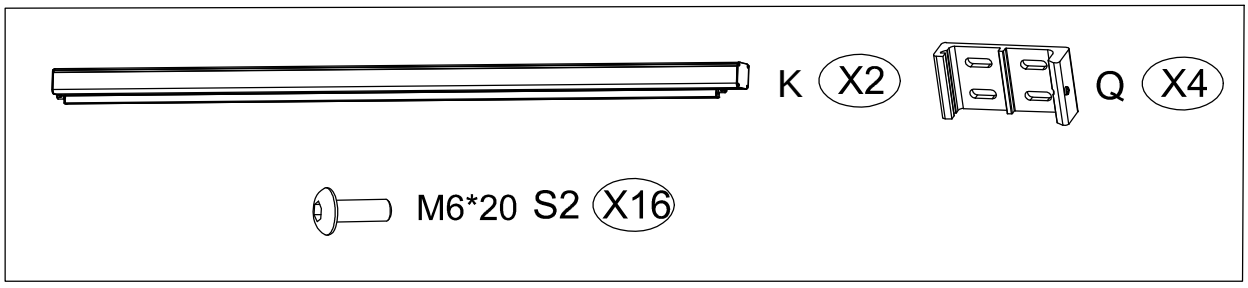

STEP 2

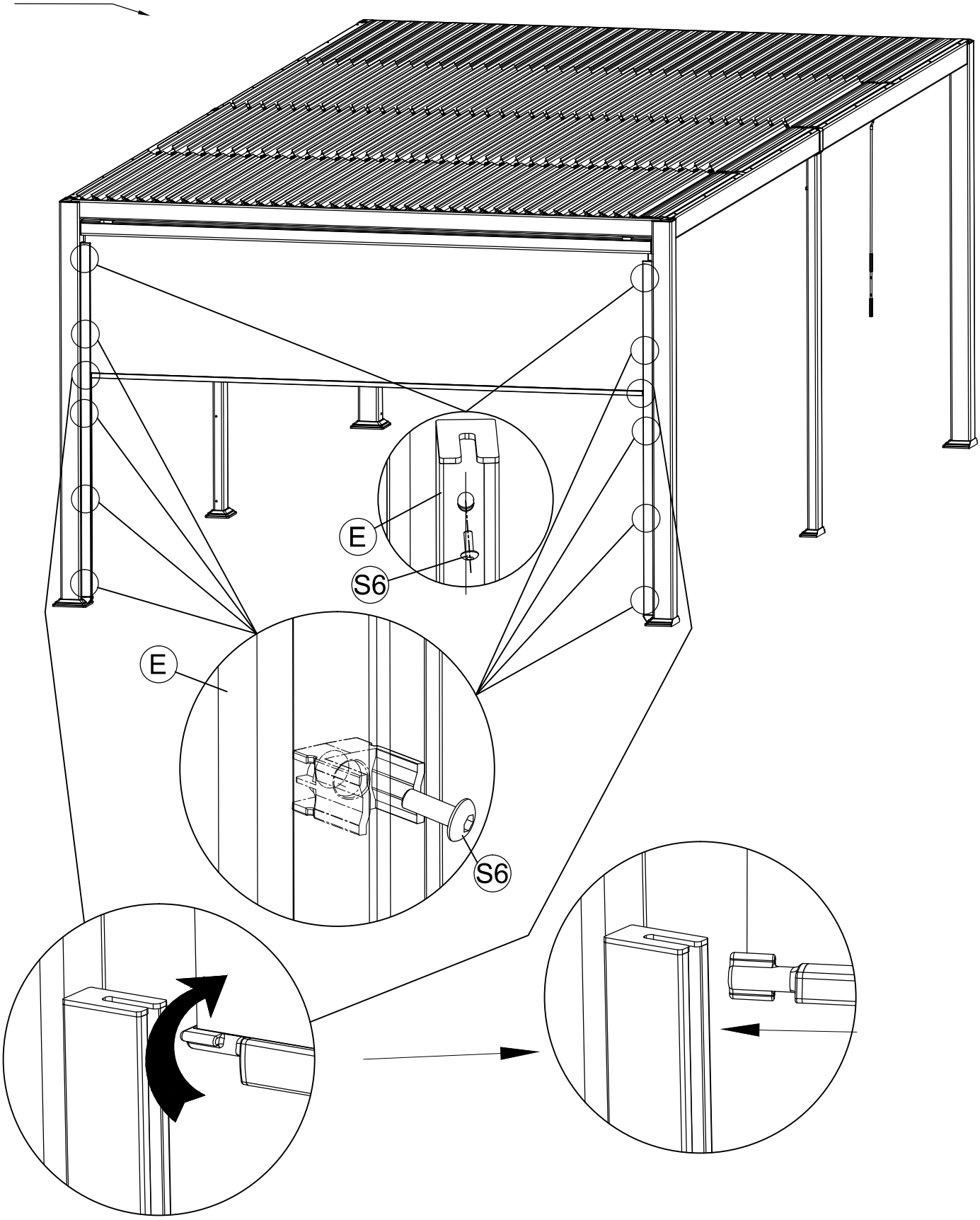

M6*25 S6 X20

STEP 3

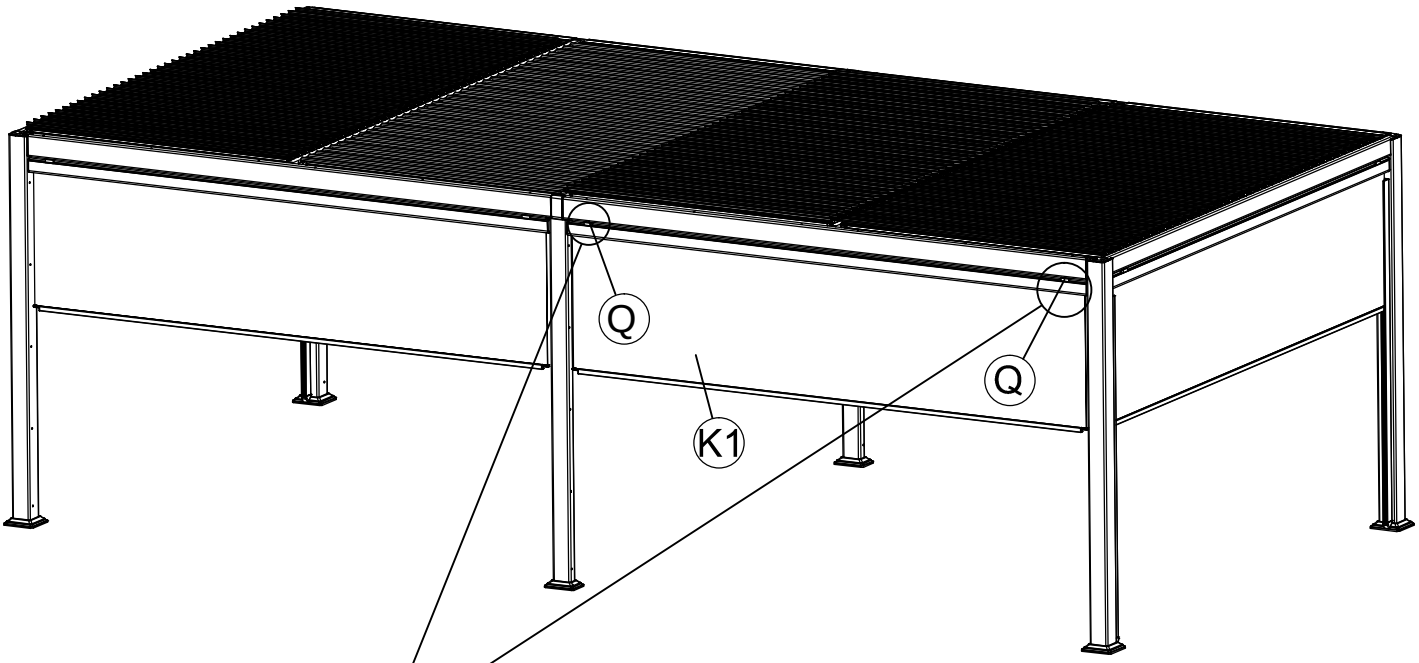

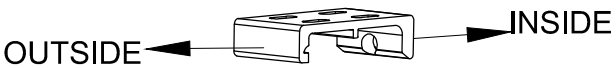

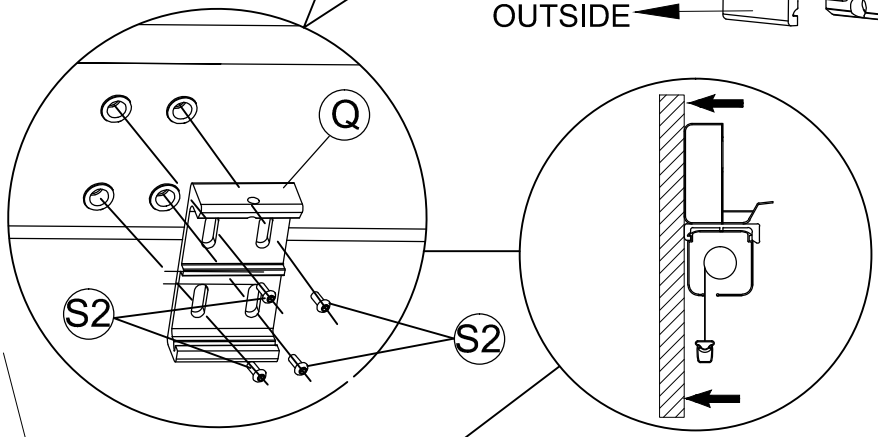

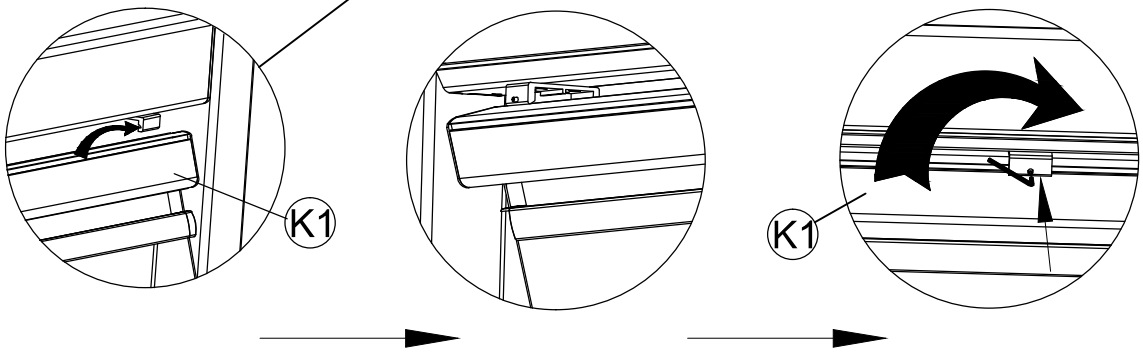

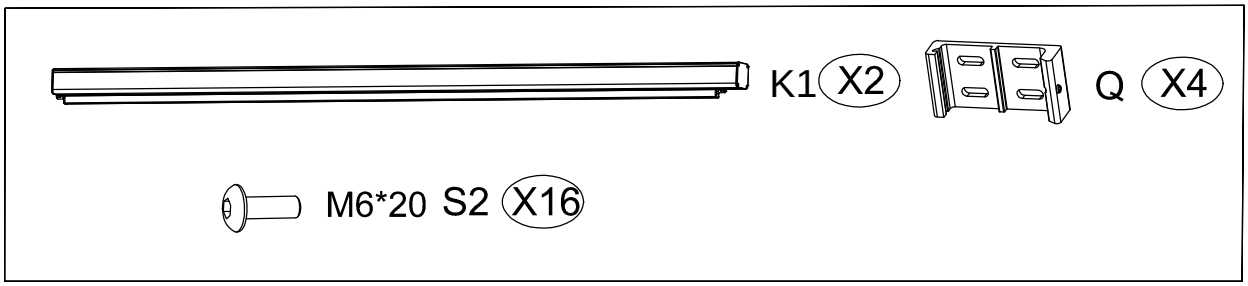

STEP 4

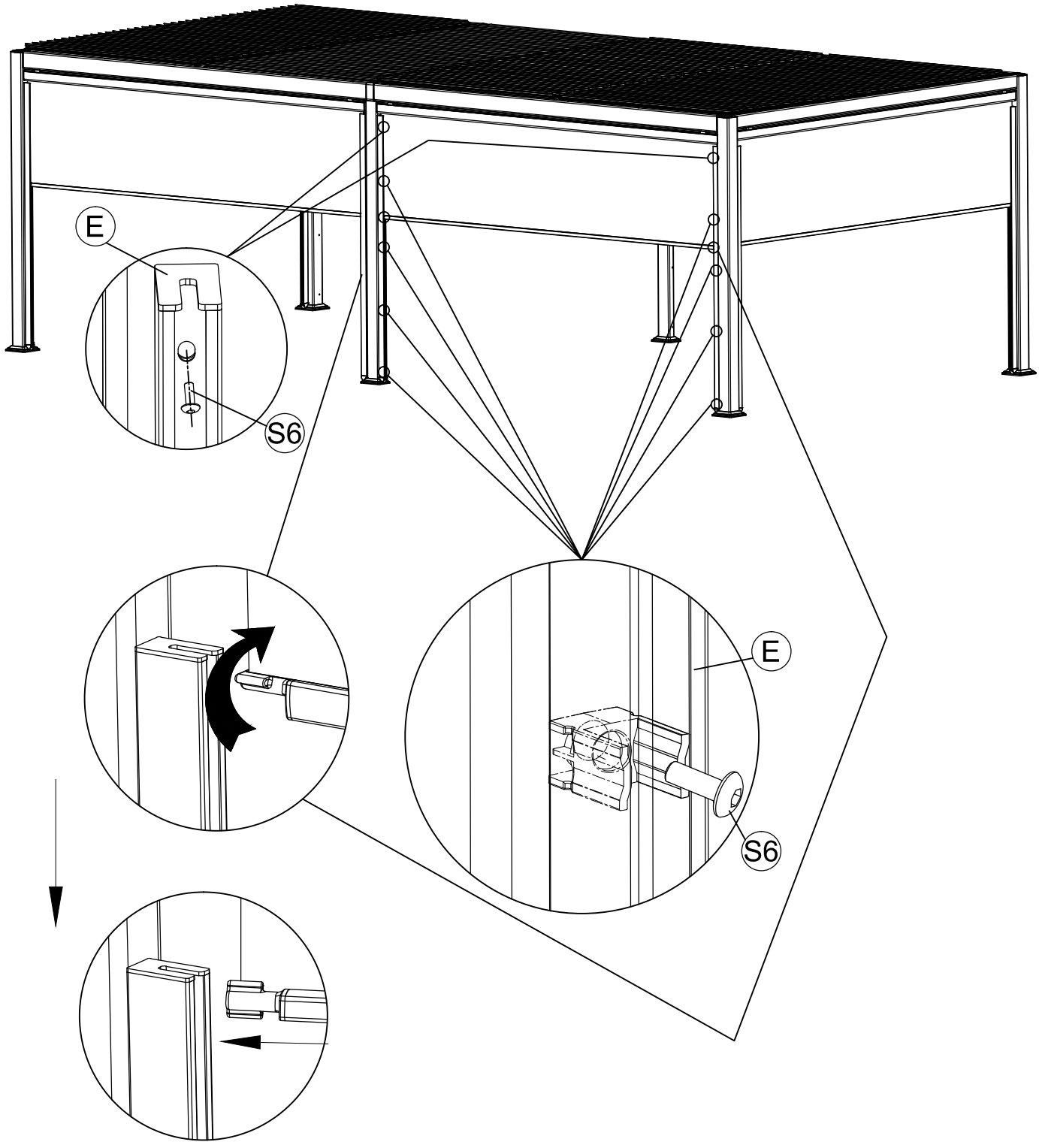

M6*25 S6 X20